Luna

APPLIQUE

SA02(1/2/5)XX-XX

IP20

STRIP LED

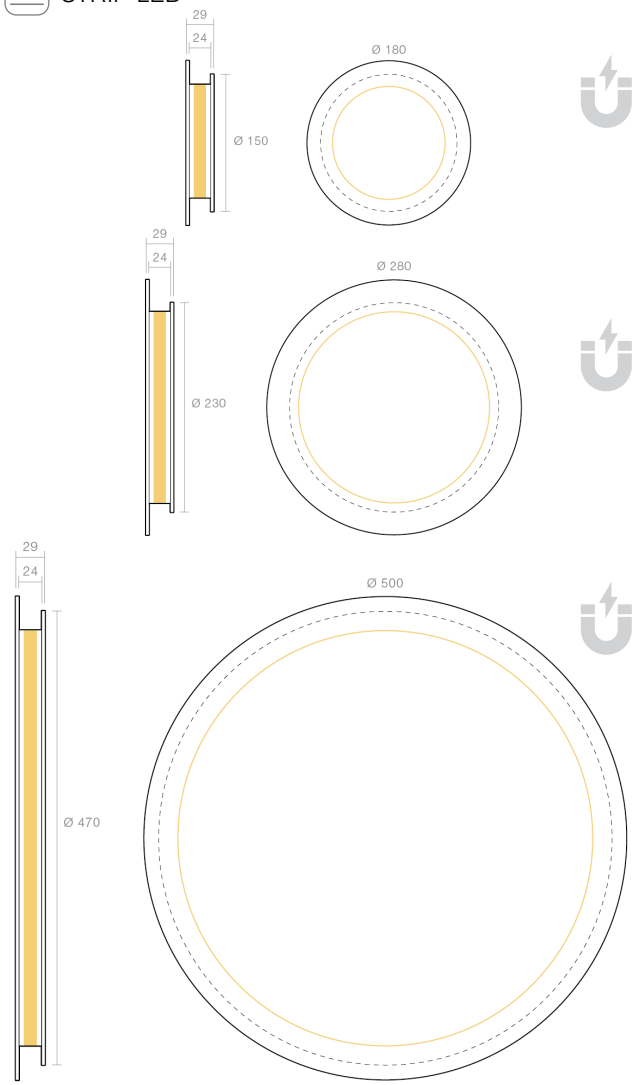

Manuale installazione Luna

Leggere attentamente e conservare per usi futuri.

Test e certificazioni

Tutti i nostri prodotti sono Fatti in Italia, Certificati e testati uno ad uno secondo le direttive di sicurezza elettrica EN60598-2:

- Misura della Rigidità Dielettrica
- Misura della Resistenza di Continuità di Terra
- Misura della Potenza Assorbita
- Misura della Tensione Residua

Avvertenze

Sui nostri prodotti sono installate sorgenti luminose sostituibili da utenza specializzata.
Le classi energetiche sono indicate nelle apposite schede tecniche sul sito www.amarcords.com

Si prega di assicurarsi che l'apparecchio non sia sottoposto a carichi meccanici.

Maneggia l'apparecchio con cura. Il dispositivo può essere danneggiato da urti, colpi o cadute, anche da un'altezza ridotta.

Prima dell'uso, controlla che il dispositivo non presenti danni esterni visibili. Non utilizzare l'apparecchio se è danneggiato.

Non aprire l'alloggiamento in quanto ciò potrebbe causare scosse elettriche.

Non tentare di smontare, riparare o modificare l'apparecchio in altro modo.

Le sorgenti a LED possono essere sostituite solo da personale specializzato.

Le riparazioni e le installazioni vanno eseguite esclusivamente da un tecnico qualificato. Non tentare mai di riparare l'apparecchio da solo. Riparazioni improprie possono comportare rischi significativi per l'utente e invalidano qualsiasi richiesta di garanzia.

La garanzia decade immediatamente in caso di danni derivanti dall'inosservanza delle presenti istruzioni per l'uso. Il produttore non si assume alcuna responsabilità per danni derivanti dalla mancata osservanza delle istruzioni per l'uso, da un uso improprio o non conforme alle condizioni del presente manuale d'uso.

Non permettere ai bambini di pulire o riparare l'apparecchio senza supervisione.

Per evitare danni, non immergere mai l'unità in acqua o in un altro liquido.

Attenzione! Non guardare direttamente nei LED illuminati del prodotto per lunghi periodi di tempo. Le sorgenti a LED possono causare danni o irritazione agli occhi. Non guardare direttamente nella sorgente luminosa utilizzando uno strumento ottico che si concentra sui fasci di luce.

Sede legale: Via Piero della Francesca, 35 - 20154 Milano – Logistica e Uffici: Via G.Falcone, 7 - 20024 Garbagnate Milanese (MI) P.Iva 09021550968
Tel. +39 02 97132845 Sdi: SUBM70N

STRIP LED

Luna 18

SA021XX-XX

Potenza	11W
Flusso lum.	2700K-1456lm 3000K-1512lm 4000K-1568lm
Tensione	230 VAC
Durata	50.000 h
Step dimmerazione	3 STEP
Classe	Class II
T. ambiente	TA25°C
CRI	≥90
Classe energetica	E

Luna 28

SA022XX-XX

Potenza	20W
Flusso lum.	2700K-2548lm 3000K-2646lm 4000K-2744lm
Tensione	230 VAC
Durata	50.000 h
Step dimmerazione	3 STEP
Classe	Class II
T. ambiente	TA25°C
CRI	≥90
Classe energetica	E

Luna 50

SA025XX-XX

Potenza	38W
Flusso lum.	2700K-4901lm 3000K-5089lm 4000K-5278lm
Tensione	230 VAC
Durata	50.000 h
Step dimmerazione	3 STEP
Classe	Class II
T. ambiente	TA25°C
CRI	≥90
Classe energetica	E

Il prodotto viene fornito con strip LED Amarcords classe energetica E.
Per maggiori informazioni consulta il catalogo o il sito https://amarcords.com/.

01 → Assicurarsi che non sia presente tensione di rete



Prima di effettuare qualsiasi operazione di installazione o manutenzione sul prodotto, assicurarsi che non sia presente tensione di rete.

02 → Apertura del prodotto

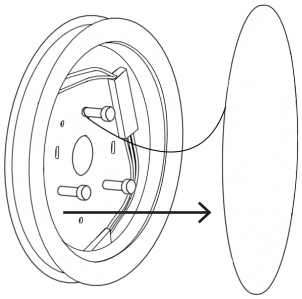

Assicurarsi che non sia presente tensione di rete. Aprire il prodotto separando la copertura dal corpo lampada e svitare il dado pre-allentato che assicura la cordina di sicurezza alla copertura.

Il prodotto viene fornito con la copertura fissata al corpo lampada tramite la cordina di sicurezza.

03 → Fissaggio a parete o a soffitto

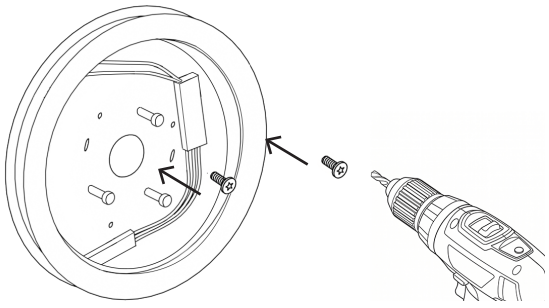

Installare il piattello di supporto a parete o a soffitto utilizzando gli appositi tasselli, avendo cura di centrare il foro centrale di passaggio cavi con il gruppo di conduttori provenienti dalla parete o dal soffitto.

Sede legale: Via Piero della Francesca, 35 - 20154 Milano – Logistica e Uffici: Via G.Falcone, 7 - 20024 Garbagnate Milanese (MI) P.Iva 09021550968
Tel. +39 02 97132845 Sdi: SUBM70N

04 → Connessione elettrica LED perimetrali

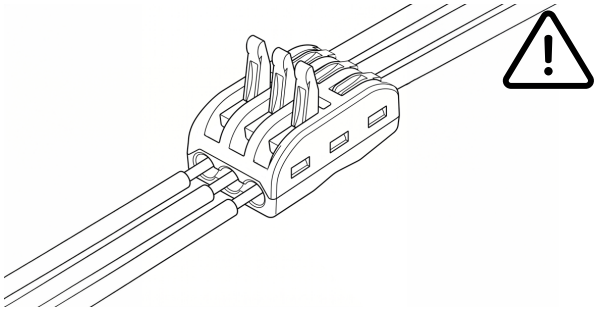

Collegare il morsetto 3 vie fornito in dotazione ai cavi della rete elettrica, assicurandosi che non sia presente tensione di rete per tutta la durata dell'installazione. Effettuare i collegamenti secondo la seguente corrispondenza cromatica:

- Marrone o Nero → con Marrone/Nero (fase)
- Blu → con Blu (neutro)
- Giallo/Verde → con Giallo/Verde (messa a terra)

05 → Collegamento della cordina di sicurezza

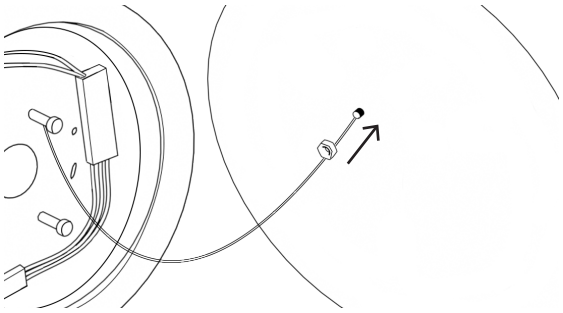

Inserire l'occhiello della cordina di sicurezza nella sua posizione e riavvitare il dado precedentemente svitato.

06 → Chiusura magnetica del prodotto

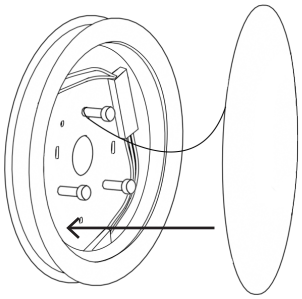

Avvicinare la copertura al corpo lampada fino a quando non sarà saldamente tenuta in posizione dai magneti interni.

07 → Posizione finale

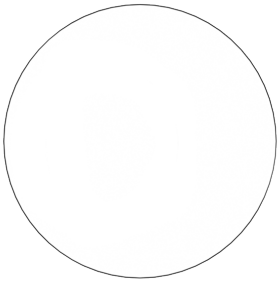

Il prodotto sarà dunque nella sua posizione finale.

Sede legale: Via Piero della Francesca, 35 - 20154 Milano – Logistica e Uffici: Via G.Falcone, 7 - 20024 Garbagnate Milanese (MI) P.Iva 09021550968
Tel. +39 02 97132845 Sdi: SUBM70N