Dana

APPLIQUE

SAX2(1/3/6/9)XX-XX

IP20

STRIP LED 120°

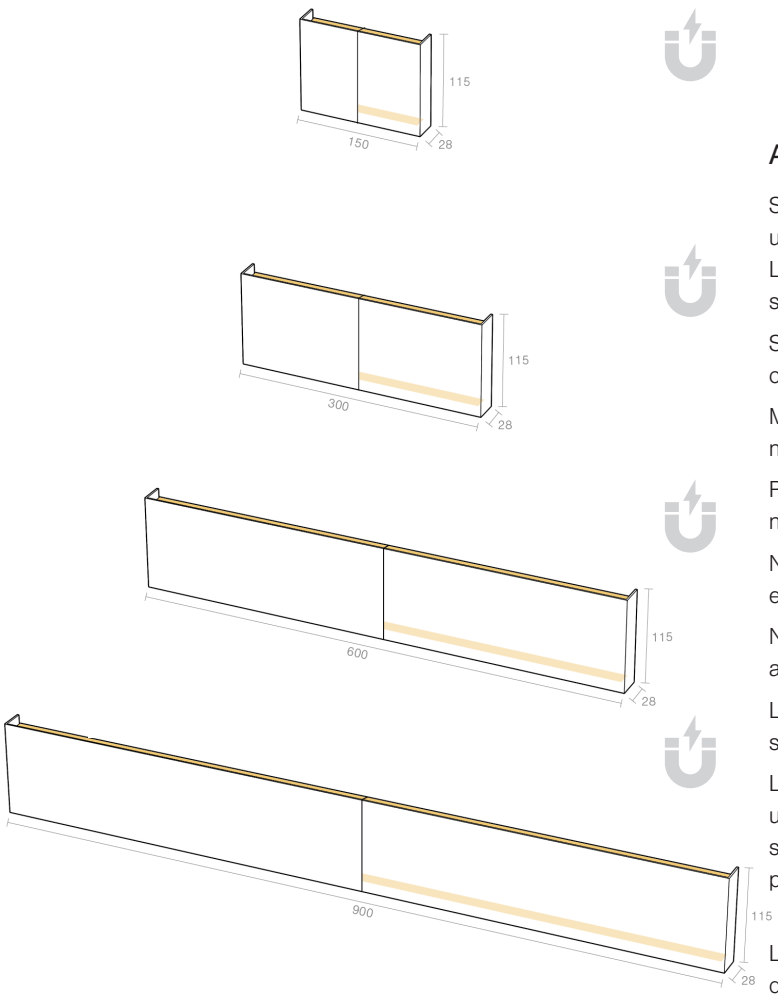

Manuale installazione Dana mono e bi emissione

Leggere attentamente e conservare per usi futuri.

Test e certificazioni

Tutti i nostri prodotti sono Fatti in Italia, Certificati e testati uno ad uno secondo le direttive di sicurezza elettrica EN60598-2:

- Misura della Rigidità Dielettrica
- Misura della Resistenza di Continuità di Terra
- Misura della Potenza Assorbita
- Misura della Tensione Residua

Avvertenze

Sui nostri prodotti sono installate sorgenti luminose sostituibili da utenza specializzata.
Le classi energetiche sono indicate nelle apposite schede tecniche sul sito www.amarcords.com

Si prega di assicurarsi che l'apparecchio non sia sottoposto a carichi meccanici.

Maneggia l'apparecchio con cura. Il dispositivo può essere danneggiato da urti, colpi o cadute, anche da un'altezza ridotta.

Prima dell'uso, controlla che il dispositivo non presenti danni esterni visibili. Non utilizzare l'apparecchio se è danneggiato.

Non aprire l'alloggiamento in quanto ciò potrebbe causare scosse elettriche.

Non tentare di smontare, riparare o modificare l'apparecchio in altro modo.

Le sorgenti a LED possono essere sostituite solo da personale specializzato.

Le riparazioni e le installazioni vanno eseguite esclusivamente da un tecnico qualificato. Non tentare mai di riparare l'apparecchio da solo. Riparazioni improprie possono comportare rischi significativi per l'utente e invalidano qualsiasi richiesta di garanzia.

La garanzia decade immediatamente in caso di danni derivanti dall'inosservanza delle presenti istruzioni per l'uso. Il produttore non si assume alcuna responsabilità per danni derivanti dalla mancata osservanza delle istruzioni per l'uso, da un uso improprio o non conforme alle condizioni del presente manuale d'uso.

Non permettere ai bambini di pulire o riparare l'apparecchio senza supervisione.

Per evitare danni, non immergere mai l'unità in acqua o in un altro liquido.

Attenzione! Non guardare direttamente nei LED illuminati del prodotto per lunghi periodi di tempo. Le sorgenti a LED possono causare danni o irritazione agli occhi. Non guardare direttamente nella sorgente luminosa utilizzando uno strumento ottico che si concentra sui fasci di luce.

Sede legale: Via Piero della Francesca, 35 - 20154 Milano – Logistica e Uffici: Via G.Falcone, 7 - 20024 Garbagnate Milanese (MI) P.Iva 09021550968
Tel. +39 02 97132845 Sdi: SUBM70N

STRIP LED 120°

Dana 15

SAX21XX-XX

Potenza	9W
Flusso lum.	2700K-1260lm 3000K-1332lm 4000K-1380lm
Tensione	230 VAC
Durata	50.000 h
Step dimmerazione	3 STEP
Classe	Class II
T. ambiente	TA25°C
CRI	≥90
Classe energetica	E

Dana 30

SAX23XX-XX

Potenza	18W
Flusso lum.	2700K-2520lm 3000K-2664lm 4000K-2760lm
Tensione	230 VAC
Durata	50.000 h
Step dimmerazione	3 STEP
Classe	Class II
T. ambiente	TA25°C
CRI	≥90
Classe energetica	E

Dana 60

SAX26XX-XX

Potenza	36W
Flusso lum.	2700K-5040lm 3000K-5328lm 4000K-5520lm
Tensione	230 VAC
Durata	50.000 h
Step dimmerazione	3 STEP
Classe	Class II
T. ambiente	TA25°C
CRI	≥90
Classe energetica	E

Dana 90

SAX29XX-XX

Potenza	54W
Flusso lum.	2700K-7920lm 3000K-7992lm 4000K-8280lm
Tensione	230 VAC
Durata	50.000 h
Step dimmerazione	3 STEP
Classe	Class II
T. ambiente	TA25°C
CRI	≥90
Classe energetica	E

Il prodotto viene fornito con strip LED Amarcords, classe energetica E.
Le tabelle tecniche mostrano le specifiche della versione bi-emissione del prodotto, per maggiori informazioni consulta il catalogo o il sito https://amarcords.com/.

01 → Assicurarsi che non sia presente tensione di rete



Prima di effettuare qualsiasi operazione di installazione o manutenzione sul prodotto, assicurarsi che non sia presente tensione di rete.

02 → Individuazione del punto di alimentazione

Individuare sulla parete il punto di uscita dei cavi di alimentazione al quale verrà collegato il prodotto e utilizzarlo come riferimento per definire la posizione di installazione.

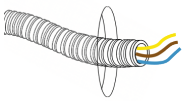

03 → Separazione della staffa di fissaggio

Separare la staffa di fissaggio dal corpo lampada, sganciandola dall'accoppiamento magnetico che la mantiene in posizione.

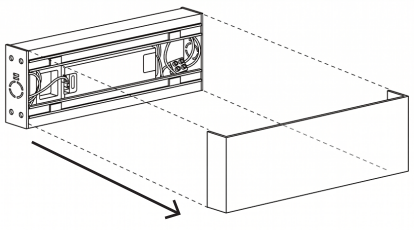

Sede legale: Via Piero della Francesca, 35 - 20154 Milano – Logistica e Uffici: Via G.Falcone, 7 - 20024 Garbagnate Milanese (MI) P.Iva 09021550968
Tel. +39 02 97132845 Sdi: SUBM70N

04 → Fissaggio a parete

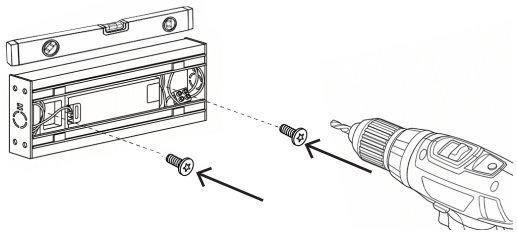

Ancorare saldamente la staffa alla parete utilizzando gli appositi tasselli di fissaggio, verificandone il perfetto allineamento orizzontale mediante una livella a bolla.

05 → Connessione elettrica

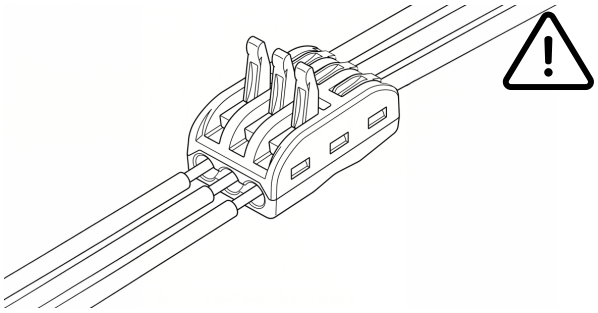

Collegare il morsetto 3 vie fornito in dotazione ai cavi della rete elettrica, assicurandosi che non sia presente tensione di rete per tutta la durata dell'installazione. Effettuare i collegamenti secondo la seguente corrispondenza cromatica:

- Marrone o Nero → con Marrone/Nero (fase)
- Blu → con Blu (neutro)
- Giallo/Verde → con Giallo/Verde (messa a terra)

06 → Chiusura del prodotto

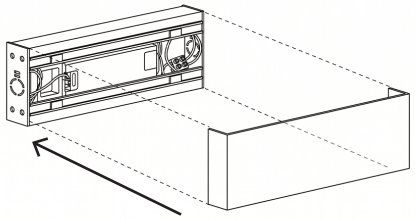

Accostare il corpo lampada alla staffa precedentemente installata a parete: l'accoppiamento magnetico ne garantisce il centraggio e il bloccaggio definitivo.

07 → Posizione finale

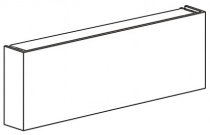

La lampada sarà dunque montata nella sua posizione finale.

Sede legale: Via Piero della Francesca, 35 - 20154 Milano – Logistica e Uffici: Via G.Falcone, 7 - 20024 Garbagnate Milanese (MI) P.Iva 09021550968
Tel. +39 02 97132845 Sdi: SUBM70N