Orbita 50

PLAFONIERE

SAX50X-XX

IP20

E27

STRIP LED

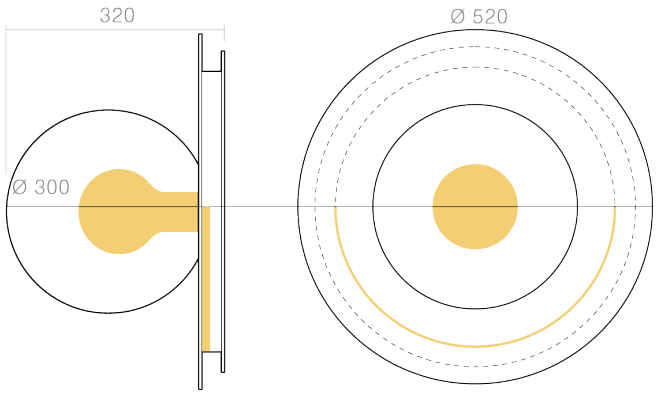

Manuale installazione Orbita 50 mono e bi emissione

Leggere attentamente e conservare per usi futuri.

Test e certificazioni

Tutti i nostri prodotti sono Fatti in Italia, Certificati e testati uno ad uno secondo le direttive di sicurezza elettrica EN60598-2:

- Misura della Rigidità Dielettrica
- Misura della Resistenza di Continuità di Terra
- Misura della Potenza Assorbita
- Misura della Tensione Residua

Avvertenze

Sui nostri prodotti sono installate sorgenti luminose sostituibili da utenza specializzata.
Le classi energetiche sono indicate nelle apposite schede tecniche sul sito www.amarcords.com

Si prega di assicurarsi che l'apparecchio non sia sottoposto a carichi meccanici.

Maneggia l'apparecchio con cura. Il dispositivo può essere danneggiato da urti, colpi o cadute, anche da un'altezza ridotta.

Prima dell'uso, controlla che il dispositivo non presenti danni esterni visibili. Non utilizzare l'apparecchio se è danneggiato.

Non aprire l'alloggiamento in quanto ciò potrebbe causare scosse elettriche.

Non tentare di smontare, riparare o modificare l'apparecchio in altro modo.

Le sorgenti a LED possono essere sostituite solo da personale specializzato.

Le riparazioni e le installazioni vanno eseguite esclusivamente da un tecnico qualificato. Non tentare mai di riparare l'apparecchio da solo. Riparazioni improprie possono comportare rischi significativi per l'utente e invalidano qualsiasi richiesta di garanzia.

La garanzia decade immediatamente in caso di danni derivanti dall'inosservanza delle presenti istruzioni per l'uso. Il produttore non si assume alcuna responsabilità per danni derivanti dalla mancata osservanza delle istruzioni per l'uso, da un uso improprio o non conforme alle condizioni del presente manuale d'uso.

Non permettere ai bambini di pulire o riparare l'apparecchio senza supervisione.

Per evitare danni, non immergere mai l'unità in acqua o in un altro liquido.

Attenzione! Non guardare direttamente nei LED illuminati del prodotto per lunghi periodi di tempo. Le sorgenti a LED possono causare danni o irritazione agli occhi. Non guardare direttamente nella sorgente luminosa utilizzando uno strumento ottico che si concentra sui fasci di luce.

Sede legale: Via Piero della Francesca, 35 - 20154 Milano – Logistica e Uffici: Via G.Falcone, 7 - 20024 Garbagnate Milanese (MI) P.Iva 09021550968
Tel. +39 02 97132845 Sdi: SUBM70N

E27 STRIP LED

Orbita 50

SAX50X-XX

Potenza	19W+38W
Flusso lum.	2700K-2330lm+4978lm 3000K-2452lm+5240lm 4000K-2575lm+5505lm
Tensione	230 VAC
Durata	50.000 h
Step dimmerazione	3 STEP
Classe	Class II
T. ambiente	TA25°C
CRI	E27 CRI ≥80 · Strip Led CRI ≥90
Classe energetica	F

Il prodotto viene fornito con strip LED Amarcords classe energetica F
Le tabelle tecniche mostrano le specifiche della versione bi-emissione del prodotto, per maggiori informazioni consulta il catalogo o il sito https://amarcords.com/

01 Assicurarsi che non sia presente tensione di rete



Prima di effettuare qualsiasi operazione di installazione o manutenzione sul prodotto, assicurarsi che non sia presente tensione di rete.

02 Sgancio a baionetta

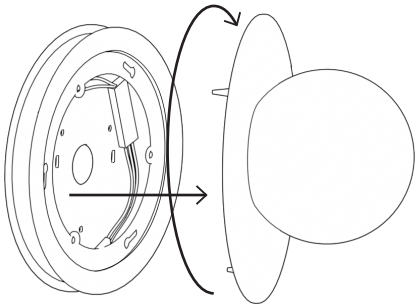

Assicurarsi che non sia presente tensione di rete. Aprire il prodotto ruotando in senso orario in modo da sganciare la chiusura a baionetta e separare il corpo lampada.

Si consiglia di tenere saldamente il piattello inferiore e di ruotare il disco superiore in senso orario.

03 Fissaggio a parete

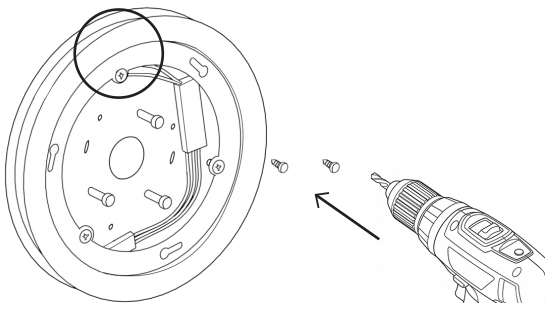

Installare il piattello di supporto utilizzando gli appositi tasselli, avendo cura di centrare il foro centrale di passaggio cavi con il gruppo di conduttori provenienti dalla parete.

Sede legale: Via Piero della Francesca, 35 - 20154 Milano – Logistica e Uffici: Via G.Falcone, 7 - 20024 Garbagnate Milanese (MI) P.Iva 09021550968
Tel. +39 02 97132845 Sdi: SUBM70N

04 → Connessione elettrica LED perimetrali

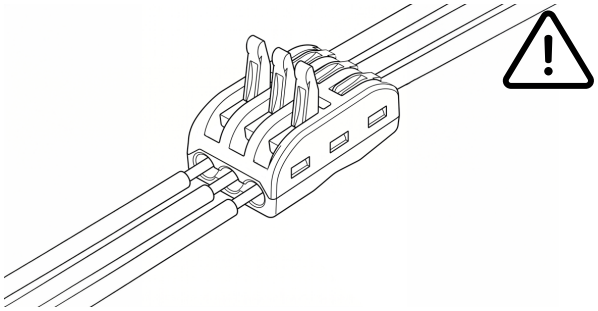

Collegare il morsetto 3 vie fornito in dotazione ai cavi della rete elettrica, assicurandosi che non sia presente tensione di rete per tutta la durata dell'installazione. Effettuare i collegamenti secondo la seguente corrispondenza cromatica:

- Marrone o Nero → con Marrone/Nero (fase)
- Blu → con Blu (neutro)
- Giallo/Verde → con Giallo/Verde (messa a terra)
  A questo punto i LED perimetrali sono stati correttamente collegati.

05 → Alimentazione sfera

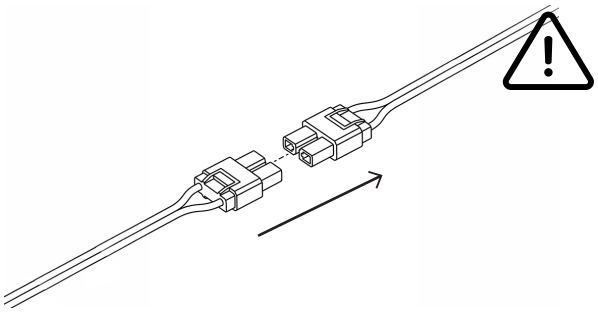

Unire il connettore rapido proveniente dal piattello con il connettore rapido del corpo lampada "sfera", esercitando una lieve pressione fino a percepire il caratteristico "clack" di innesto che conferma l'avvenuto accoppiamento. A questo punto il corpo lampada "sfera" è collegato alla rete elettrica 230 VAC.

06 → Collegamento della cordina sicurezza

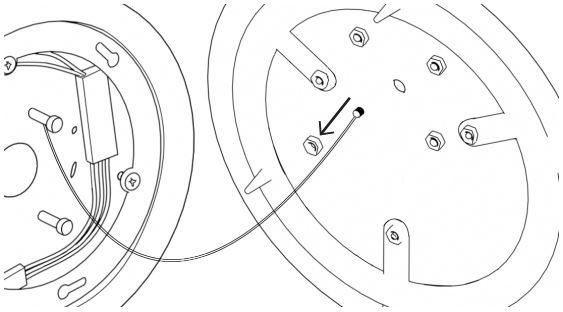

Svitare uno dei dadi pre-allentati sul disco del corpo lampada, rimuoverlo, inserire l'occhiello della cordina di sicurezza nella sua posizione e riavvitare il dado.

07 → Chiusura del prodotto a baionetta

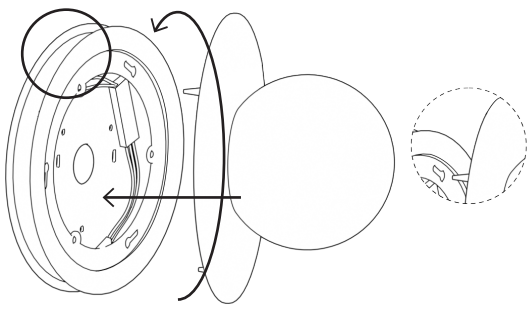

Avvicinare il corpo lampada "sfera" al piattello installato a parete. Il centraggio avviene automaticamente grazie ai magneti integrati, che assicurano una corretta posizione e stabilità del disco. Inserire le apposite spine metalliche negli alloggiamenti corrispondenti del piattello, quindi ruotare il corpo lampada in senso antiorario fino al completo bloccaggio. L'aggancio a baionetta magnetica garantisce una connessione solida e priva di viti a vista.

Come indicato nello Step 2, è indispensabile scegliere la posizione della sfera prima di iniziare l'installazione. La sfera è posizionata sempre in funzione delle indicazioni dello step 2.

Sede legale: Via Piero della Francesca, 35 - 20154 Milano – Logistica e Uffici: Via G.Falcone, 7 - 20024 Garbagnate Milanese (MI) P.Iva 09021550968
Tel. +39 02 97132845 Sdi: SUBM70N

08 → Posizione finale

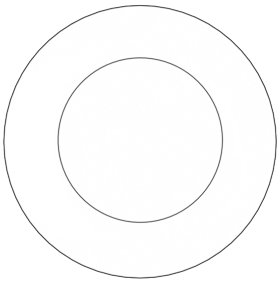

La lampada sarà dunque montata nella sua posizione finale.

Sede legale: Via Piero della Francesca, 35 - 20154 Milano – Logistica e Uffici: Via G.Falcone, 7 - 20024 Garbagnate Milanese (MI) P.Iva 09021550968
Tel. +39 02 97132845 Sdi: SUBM70N

01 Assicurarsi che non sia presente tensione di rete



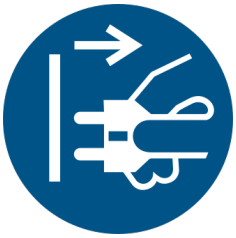

Prima di effettuare qualsiasi operazione di installazione o manutenzione sul prodotto, assicurarsi che non sia presente tensione di rete.

02 Sgancio a baionetta

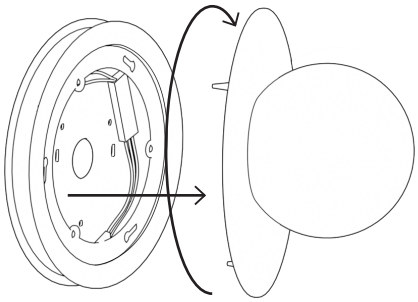

Per accedere al corpo lampada e sostituire la lampadina assicurarsi che l'alimentazione sia disattivata. Aprire il prodotto ruotando in senso orario in modo da sganciare la chiusura a baionetta e separare il corpo lampada. Non è necessario rimuovere la cordina di sicurezza.

03 Accesso al corpo lampada

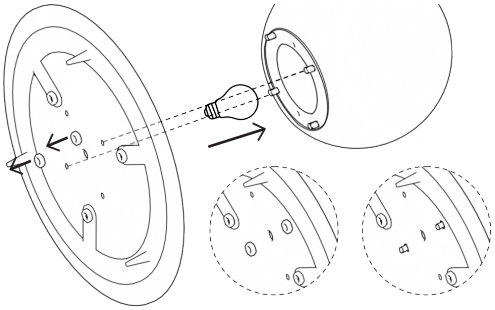

Svitare i due dadi sul disco del corpo lampada che mantengono in posizione la "sfera". è ora possibile rimuovere la sfera ed accedere alla lampadina per la sostituzione. Ruotare la lampadina in senso antiorario ed installarne una nuova. Richiudere il corpo lampada seguendo gli step sopra indicati.

Sede legale: Via Piero della Francesca, 35 - 20154 Milano – Logistica e Uffici: Via G.Falcone, 7 - 20024 Garbagnate Milanese (MI) P.Iva 09021550968
Tel. +39 02 97132845 Sdi: SUBM70N