Kiatto

PLAFONIERE

TP861X-XX

IP20

AR111

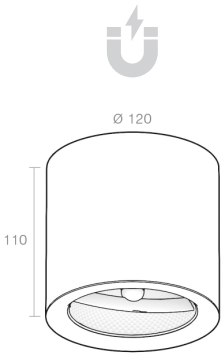

Manuale installazione Kiatto

Leggere attentamente e conservare per usi futuri.

Test e certificazioni

Tutti i nostri prodotti sono Fatti in Italia, Certificati e testati uno ad uno secondo le direttive di sicurezza elettrica EN60598-2:

- Misura della Rigidità Dielettrica
- Misura della Resistenza di Continuità di Terra
- Misura della Potenza Assorbita
- Misura della Tensione Residua

Avvertenze

Sui nostri prodotti sono installate sorgenti luminose sostituibili da utenza specializzata.
Le classi energetiche sono indicate nelle apposite schede tecniche sul sito www.amarcords.com

Si prega di assicurarsi che l'apparecchio non sia sottoposto a carichi meccanici.

Maneggia l'apparecchio con cura. Il dispositivo può essere danneggiato da urti, colpi o cadute, anche da un'altezza ridotta.

Prima dell'uso, controlla che il dispositivo non presenti danni esterni visibili. Non utilizzare l'apparecchio se è danneggiato.

Non aprire l'alloggiamento in quanto ciò potrebbe causare scosse elettriche.

Non tentare di smontare, riparare o modificare l'apparecchio in altro modo.

Le sorgenti a LED possono essere sostituite solo da personale specializzato.

Le riparazioni e le installazioni vanno eseguite esclusivamente da un tecnico qualificato. Non tentare mai di riparare l'apparecchio da solo. Riparazioni improprie possono comportare rischi significativi per l'utente e invalidano qualsiasi richiesta di garanzia.

La garanzia decade immediatamente in caso di danni derivanti dall'inosservanza delle presenti istruzioni per l'uso. Il produttore non si assume alcuna responsabilità per danni derivanti dalla mancata osservanza delle istruzioni per l'uso, da un uso improprio o non conforme alle condizioni del presente manuale d'uso.

Non permettere ai bambini di pulire o riparare l'apparecchio senza supervisione.

Per evitare danni, non immergere mai l'unità in acqua o in un altro liquido.

Attenzione! Non guardare direttamente nei LED illuminati del prodotto per lunghi periodi di tempo. Le sorgenti a LED possono causare danni o irritazione agli occhi. Non guardare direttamente nella sorgente luminosa utilizzando uno strumento ottico che si concentra sui fasci di luce.

Sede legale: Via Piero della Francesca, 35 - 20154 Milano – Logistica e Uffici: Via G.Falcone, 7 - 20024 Garbagnate Milanese (MI) P.Iva 09021550968
Tel. +39 02 97132845 Sdi: SUBM70N

AR111

Lampadina H

TP861X-XX

Potenza	13W
Flusso lum.	900lm
Angolo	45°
Tensione	230 VAC
Classe energetica	E

Il prodotto viene fornito con lampadina Amarcords classe energetica E.
Per maggiori informazioni consulta il catalogo o il sito https://amarcords.com/.

01 Assicurarsi che non sia presente tensione di rete



Prima di effettuare qualsiasi operazione di installazione o manutenzione sul prodotto, assicurarsi che non sia presente tensione di rete.

02 Stato di fornitura

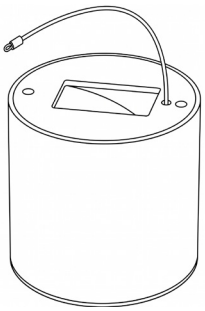

Il prodotto viene fornito assemblato, completo di staffa con aggancio magnetico e cordina di sicurezza preinstallata.

03 Separazione della staffa magnetica

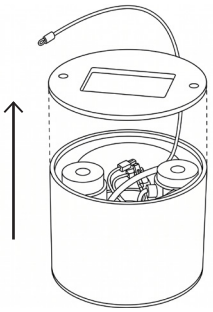

Separare la staffa metallica dal corpo lampada sollevandola verso l'alto per sganciarla dai magneti interni.

Si raccomanda di non indossare anelli durante le fasi di installazione, al fine di prevenire graffi o danneggiamenti alla finitura del corpo lampada.

Sede legale: Via Piero della Francesca, 35 - 20154 Milano – Logistica e Uffici: Via G.Falcone, 7 - 20024 Garbagnate Milanese (MI) P.Iva 09021550968
Tel. +39 02 97132845 Sdi: SUBM70N

04 → Fissaggio a soffitto e ancoraggio di sicurezza

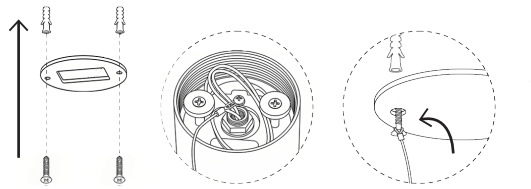

Ancorare saldamente la staffa metallica al soffitto utilizzando gli appositi tasselli di fissaggio. Durante l'operazione, assicurarsi di inserire l'asola della cordina di sicurezza in una delle viti di bloccaggio prima del serraggio definitivo, al fine di vincolare il corpo lampada al soffitto.

05 → Connessione elettrica

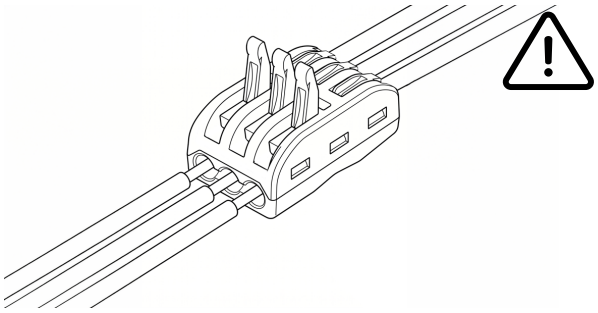

Collegare il morsetto 3 vie fornito in dotazione ai cavi della rete elettrica, assicurandosi che non sia presente tensione di rete per tutta la durata dell'installazione. Effettuare i collegamenti secondo la seguente corrispondenza cromatica:

- Marrone o Nero → con Marrone/Nero (fase)
- Blu → con Blu (neutro)
- Giallo/Verde → con Giallo/Verde (messa a terra)

06 → Posizione finale

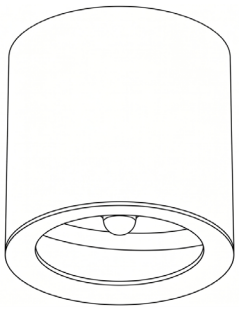

Il prodotto sarà quindi installato nella sua posizione finale.

Sede legale: Via Piero della Francesca, 35 - 20154 Milano – Logistica e Uffici: Via G.Falcone, 7 - 20024 Garbagnate Milanese (MI) P.Iva 09021550968
Tel. +39 02 97132845 Sdi: SUBM70N

01 → Assicurarsi che non sia presente tensione di rete



Prima di effettuare qualsiasi operazione di installazione o manutenzione sul prodotto, assicurarsi che non sia presente tensione di rete.

02 → Rimozione dell’anello frontale

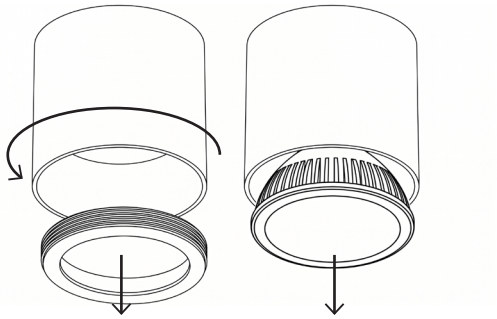

Svitare l’anello frontale ed estrarlo dal corpo lampada per accedere al vano interno e procedere alla sostituzione della lampadina.

Sede legale: Via Piero della Francesca, 35 - 20154 Milano – Logistica e Uffici: Via G.Falcone, 7 - 20024 Garbagnate Milanese (MI) P.Iva 09021550968
Tel. +39 02 97132845 Sdi: SUBM70N